OVERLOCK

ОФИЦИАЛЬНЫЙ ДИЛЕР
В УКРАИНЕ

Minerva

www.overlock.com.ua

0 (800) 210 034

Инструкция по эксплуатации Швейной машины с тройным продвижением материала Minerva M0202 JD

Общие указания по безопасности

Предупреждение! *Во время использовании данной машины, всегда необходимо соблюдать основные меры предосторожности, чтобы снизить риск возгорания, также для избежания удара током и/или получения телесных повреждений в том числе. Перед началом работы со швейной машиной, прочтите инструкцию и сохраните ее.*

1. Сохраняйте рабочую поверхность в чистоте.

• Загрязненные участки и или неровности могут привести к травме.

2. Проследите за местом расположения данной швейной машины.

• Не подвергайте попаданию влаги либо дождя на швейную машину. Не используйте швейную машину в местах с повышенной влажностью либо на улице. Держите рабочую зону хорошо освещенной. Не используйте электроинструменты, где есть опасность вызвать пожар или взрыв рядом со швейной машиной.

3. Защита от удара током.

• Избегайте контакта тела с заземленными поверхностями (трубами, радиаторами, холодильниками).

4. Не подпускайте детей к данной швейной машине.

• Не позволяйте другим людям касаться швейной машины либо ее блока управления.

5. Соблюдайте форму Вашей одежды при работе на данной швейной машине.

• Не надевайте свободную одежду или украшения, т.к. они легко могут попасть в движущееся части швейной машины и привести к травме. Не работайте на данной машине с распущенными волосами, обязательно прикройте либо соберите их для избежания травмы.

6. Будьте осторожны со шнуром электропитания.

• Никогда не перемещайте устройство с подключенным в розетку шнуром электропитания, обязательно отсоедините его. Держите шнур электропитания подальше от источника какого-либо тепла, масла и острых краев чего-либо.

7. Поддерживайте машину в надлежащем состоянии.

• Следуйте инструкциям по осуществлению смазки устройства и замене принадлежностей. Периодически проверяйте шнур электропитания, и если он поврежден, отремонтируйте его в авторизованных сервисных центрах.

8. Всегда отключайте швейную машину.

• Когда она не используется. Перед обслуживанием и/или заменой аксессуаров.

9. Избегайте непреднамеренного запуска.

• Не держите пальцы вблизи игловодителя в момент подключения швейной машины к розетке. Убедитесь, что выключатель питания швейной машины находиться в положении ВЫКЛ. Во время подключения швейной машины к розетке.

10 - Проверьте поврежденные детали.

• Перед началом использования убедитесь, что все детали швейной машины находятся в надлежащем состоянии и машина готова к работе. Если какая-либо деталь повреждена, настоятельно рекомендуем ее заменить перед началом использования швейной машины.

11. ***Предупреждение***!

• Использование любых дополнительных принадлежностей и/или аксессуаров которые не упомянуты в данной инструкции и не одобрены заводом производителем, могут привести к получению травмы.

12 Данная швейная машина подлежит ремонту только у квалифицированных профессионалов.

• Ремонт должен выполняться только квалифицированными специалистами с использованием оригинальных запасных частей.

Дополнительное предупреждение касательно электрического подключения !

1. Подключать эту швейную машину можно только при помощи сертифицированного управляющего устройства.

2. Следуйте инструкциям в разделе «устройство», чтобы установить устройство управления.

3. Во время использование швейная машина обязательно должна быть заземлена.

4. Во время регулировки обязательно поставьте выключатель питания в положение «ВЫКЛ», чтоб предотвратить опасность непроизвольного запуска машины.

---

1. Описание швейной машины.

В данной машине внедрена верхняя и нижняя подача материала дополненная игольным продвижением, что способствует оптимальному продвижению для толстых тканей во время шитья. Вращающаяся крюк, форма строчки 301. Увеличенный размер челнока дает возможность более легкого вращения при использовании толстой нити. Благодаря увеличенному ходу иглы и тройному продвижению материала, качество сделанного на данной машине стежка возрастает в несколько раз по сравнению с обычными машинами с нижней подачей материала.

В данной машине применена автоматическая система смазки, что способствует попаданию смазочных материалов в самые труднодоступные места. Машина оснащена системой регулировки скорости, что способствует более плавному старту во время работы, а благодаря встроенному бесшумному сервомотору удалось добиться меньшей степени вибрации и шума, особенно на маленьких скоростях. Также данная швейная машина оснащена LED-подсветкой рабочей зоны. Идеально подходит для шитья женских сумочек, дорожных сумок, автокресел, мягкой мебели, походных палаток, а так же любых других изделий из толстых материалов и кожи.

2. Характеристики.

Модель		M0202 JD
Тип ткани		Средние/тяжелые
Макс. скорость шитья		2200 об/мин
Макс. длина стежка		9 мм
Ход игловодителя		38 мм
Нитеприемник		73 мм
Тип иглы		DPx17
Реверс		есть
Подъем лапки	Рычажек на машине	7 мм
	Колноподъемник	16 мм
Мощность/Напряжение		750 Вт/220 В

3. Установка швейной машины

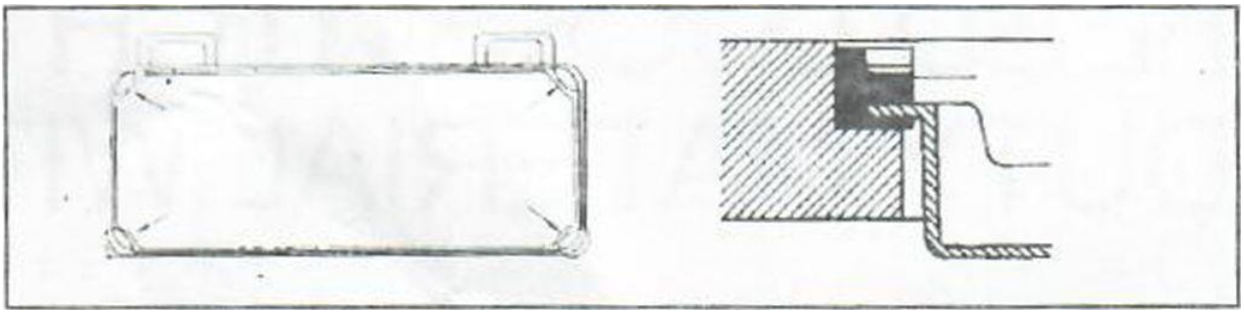

1. Вложите резиновые подушечки по углам выреза для поддона так, чтоб они идеально сели в свои гнезда.

2. Установите масляный поддон в отверстие в столе так, чтоб он стал точно на уплотнительные резинки.

3. Установите «петли» на штырьки у основания самой швейной машины и поместите их в соответствующие отверстия на столе так, чтоб швейная машина стала непосредственно над масляным поддоном.

4. Установка коленоподъемника

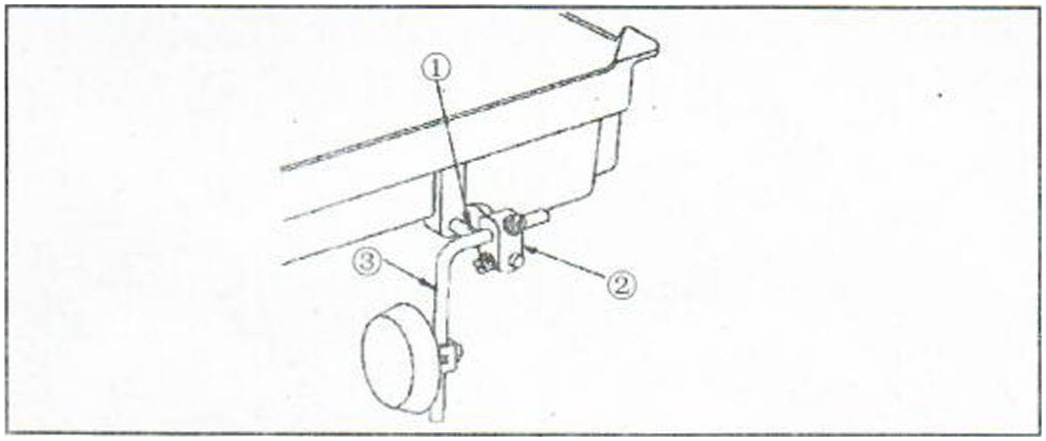

1. Потяните устройство «1» и отрегулируйте его.

2. Установите соединение «2».

3. Установите устройство «3».

5. Смазка

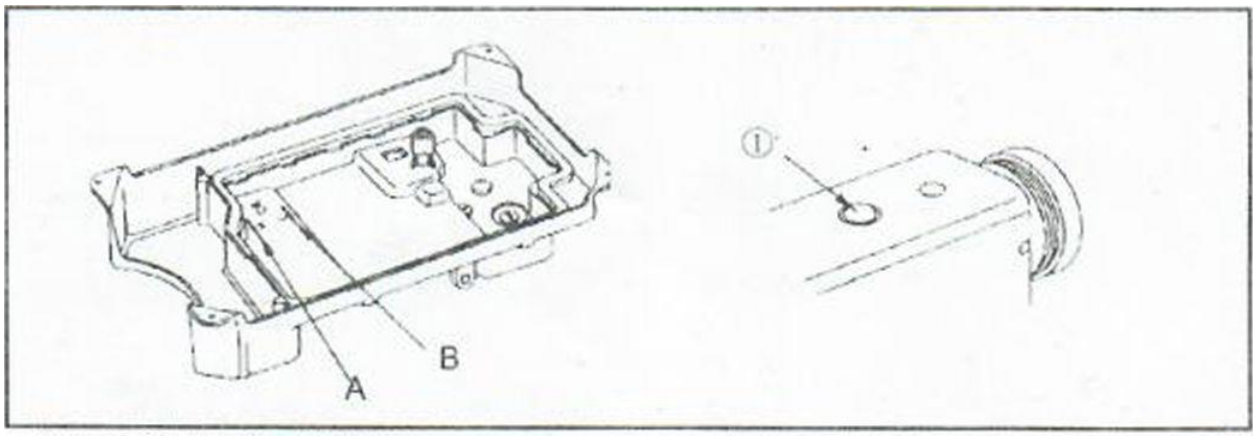

Залейте масляный поддон новым специальным маслом до А.

В процессе эксплуатации необходимо проверить уровень уровня масла. После подачи масляного поддона поверхность масла должна лежать на линиях А.

Примечание: Операционная машина. Может через масляное окно ® проверить состояние масляной смазки.

6. Регулировка смазки вращающегося крючка.

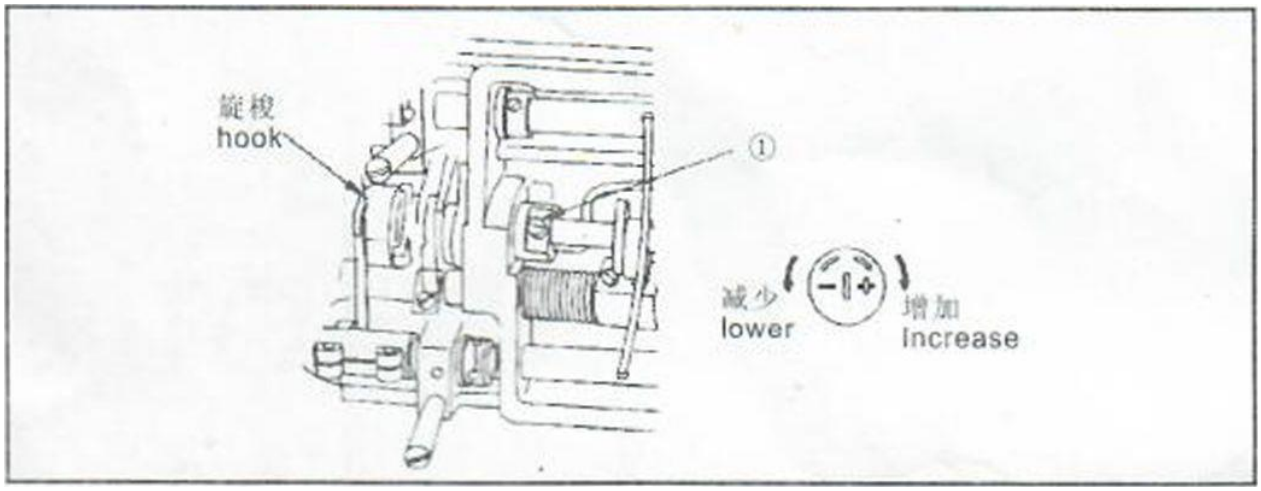

Когда вы поворачиваете по часовой стрелке (+), винт регулировки смазки вставлен в переднюю втулку нижнего вала, количество масла будет увеличиваться, при повороте против часовой стрелки (-), уменьшит количество.

Примечание: Отрегулируйте винты, машина должна работать не менее 30 секунд, затем проверьте, попало ли масло на крюк.

7. Регулировка насоса.

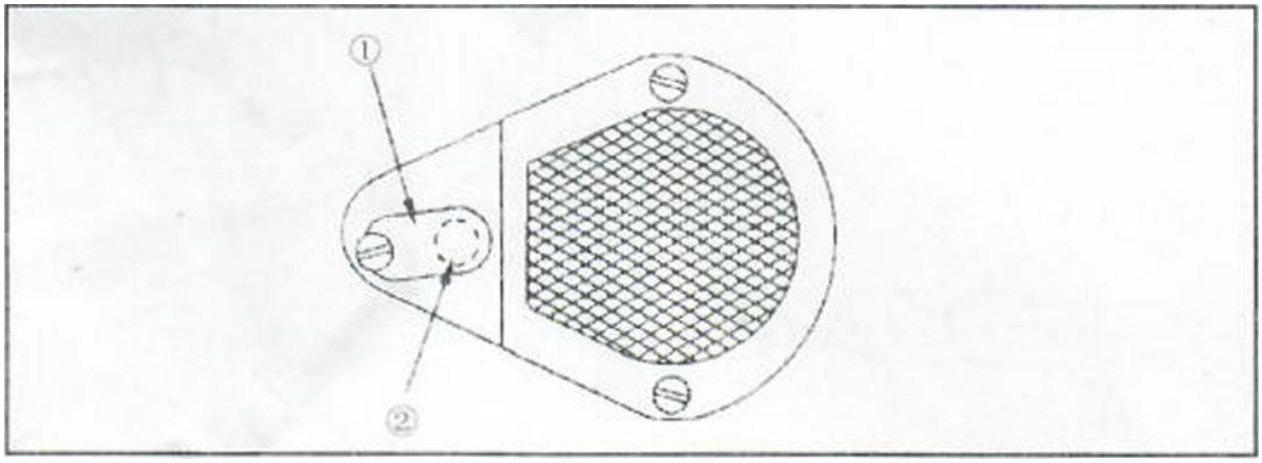

Регулировка:

Устройство для регулировки утечки масла «1» должно закрывать масляное отверстие «2», чтоб уменьшить подачу масла, нужно открыть отверстие для масла «2».

8. Замена игл.

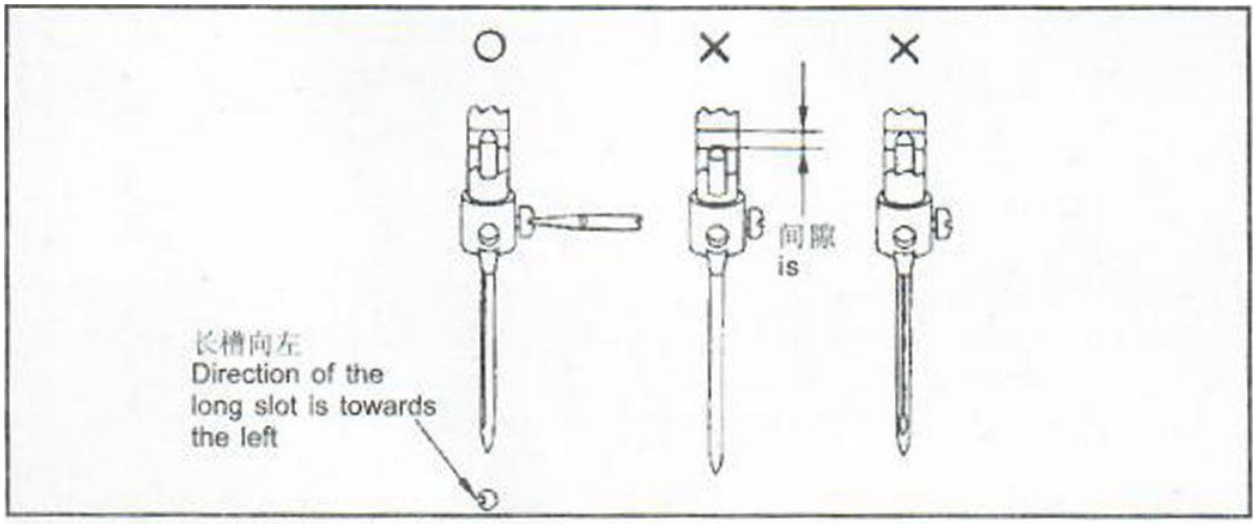

Игла должна достигать нижней части игловодителя, а затем необходимо затянуть фиксирующий винт. Направление впадинки на игле смотрит влево.

9. Заправка верхней нити.

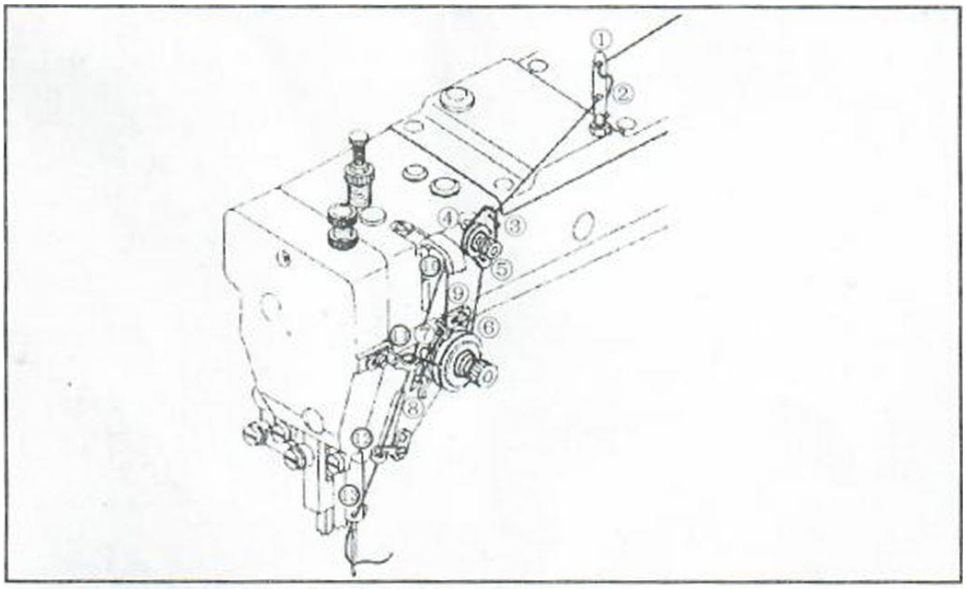

Проведите нить в точности как изображено на рисунке.

10. Регулировка натяжения нити.

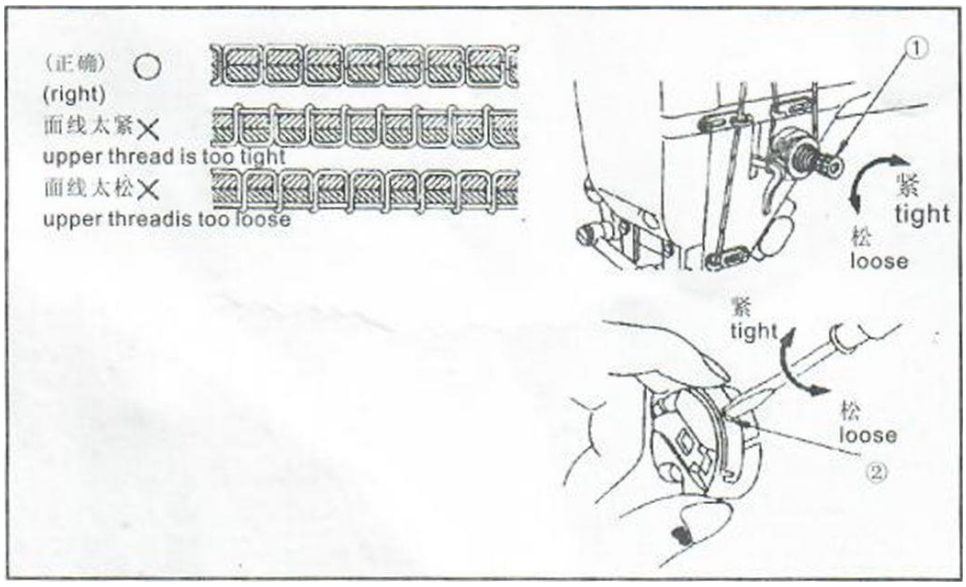

Регулятор натяжения нити

Как и на рисунке, поворачивая гайку «1» регулировки натяжения нити, по часовой стрелке делает натяжение верхней нити сильнее и против часовой стрелки делает ее более слабой. Результат шитья зависит от условий, таких как швейный материал, использованная резьба и длина стежка. Поэтому, пожалуйста, отрегулируйте по желанию.

Регулировка натяжения

Вставьте драйвер в канавку узла «2» управления натяжением нити. Поверните по часовой стрелке, чтобы усиление пружины было сильнее и против часовой стрелки, чтобы оно стало слабее.

11. Давление прижимной лапки.

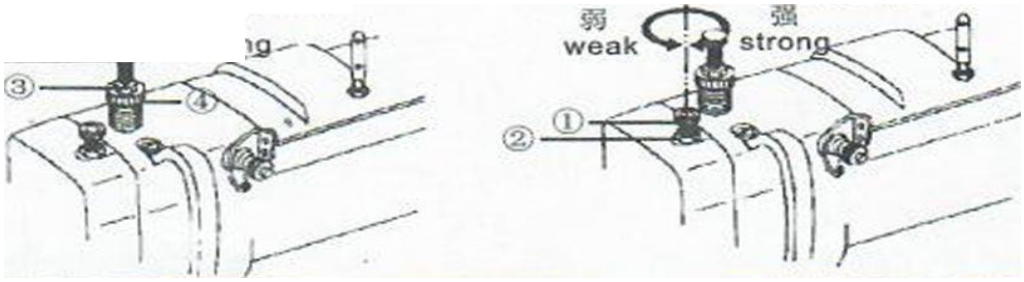

Давление верхней подающей прижимной лапки становится сильнее при повороте винта регулировки давления по часовой стрелке и становится слабее при повороте против часовой стрелки. После регулировки обязательно затяните фиксирующую гайку.

Вспомогательная прижимная лапка такая же, как и в верхней подающей лапке: давление увеличивается, когда вы поворачиваете винт регулировки давления по часовой стрелке и становитесь слабее при повороте против часовой стрелки. После регулировки обязательно затяните крепежную гайку. В случае точной регулировки используйте вспомогательный винт регулировки давления.

12. Регулировка нижнего транспорта (подающие зубья).

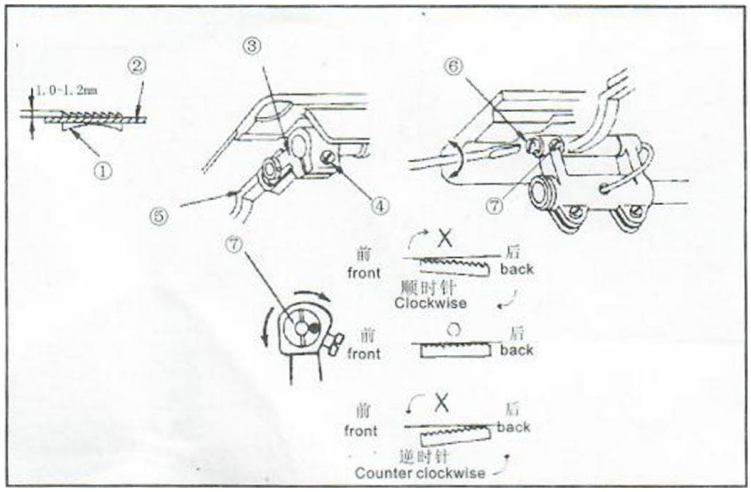

1. Высота зубьев. Высота кормовой собаки.

- Зубья «1» должны быть подняты не менее чем на 1 мм над рабочей поверхностью «2».

- Отрегулируйте высоту зубьев.

2) Ослабьте винт «4» в кривошипнике «3» и опустите вниз «5».

- После регулировки затяните винт «4».

3) Отрегулируйте угол подачи зубьев.

- Ослабьте винт «7».

- Отрегулируйте «6».

- После завершения регулировки, затяните винт «7».

13. Регулировка вспомогательной и верхней прижимной лапки.

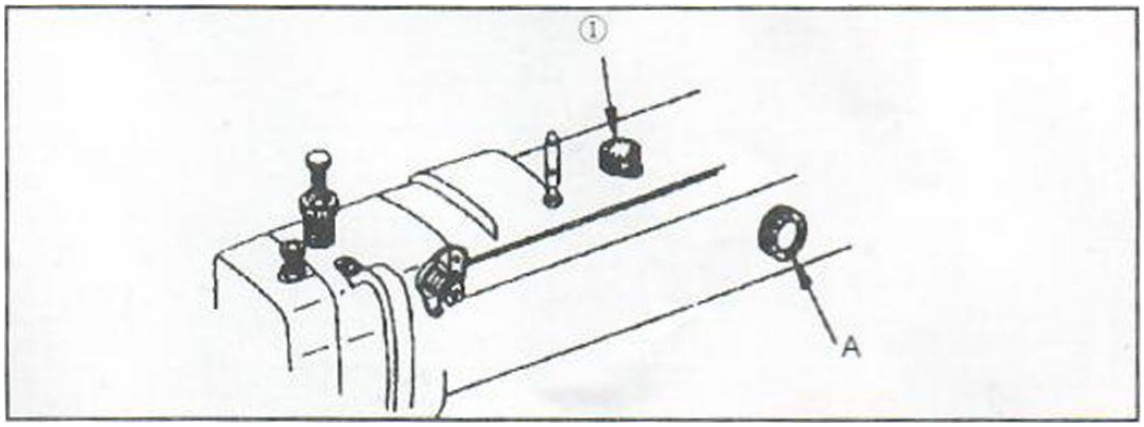

1. *Регулировка движения*.

(1) Вертикальный диапазон хода вспомогательной прижимной лапки и верхнего подающего устройства составляет от 2 до 5,5 мм.

(2) Высоту прижимной вспомогательной лапки, а также дополнительной лапки можно легко настроить с помощью регулятора, который расположен на лицевой стороне швейной машины (регулятор «А» изображен на рисунке).

(3) Регулятор «1», который расположен на верхней части швейной машины, влияет на настройки регулятора «А» и является главным.

Внимание: при настройке номера от более низкого до более высокого значения вы должны отрегулировать диск в обратном случае, сначала необходимо настроить настройку набора А.

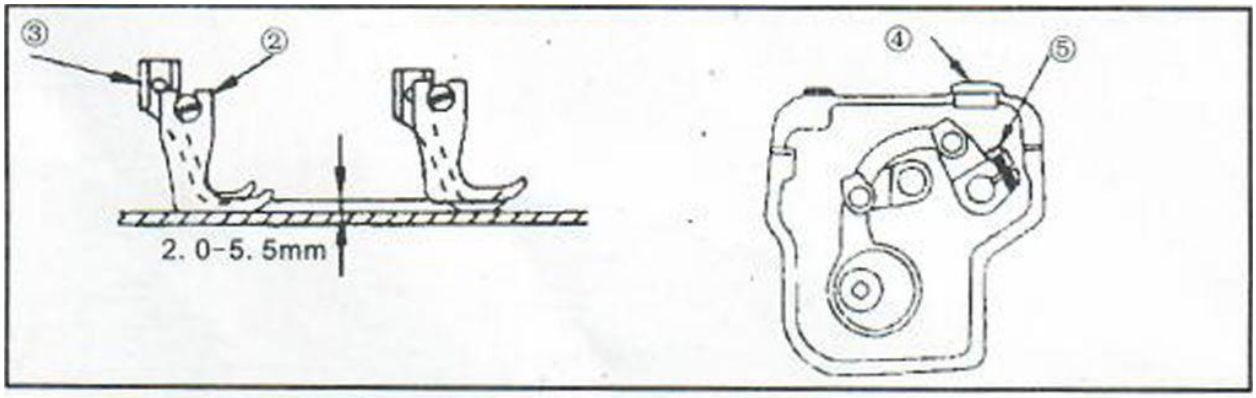

2. *Регулировки изменения баланса движение внутренней и внешней прижимной лапки.*

1) Увеличьте высоту внешней прижимной лапки «2» и уменьшите высоту внутренней прижимной лапки «3».

- Снимите резиновую заглушку «4» с верхней задней крышки.

- Поворачивайте маховик до тех пор, пока внутренняя прижимная лапка «3» не будет поднята с игольной пластины.

- Ослабьте винт «5».

- Опустите внутреннюю прижимную лапку на игольную пластину и затяните винт «5».

- Таким образом, высота внутренней прижимной лапки уменьшилась на определенное значение, а высота внешней увеличилась на одну и ту же величину.

2) В отличие от вышеизложенного, чтобы уменьшить высоту внешней прижимной лапки и увеличить высоту внутренней прижимной лапки, регулировка производится следующим образом:

- Во-первых, поворачивайте маховик до тех пор, пока внешняя прижимная лапка не будет поднята с игольной пластины.

- Ослабьте винт «5».

- После регулировки затяните винт «5», тем самым уменьшив высоту внешней прижимной лапки.

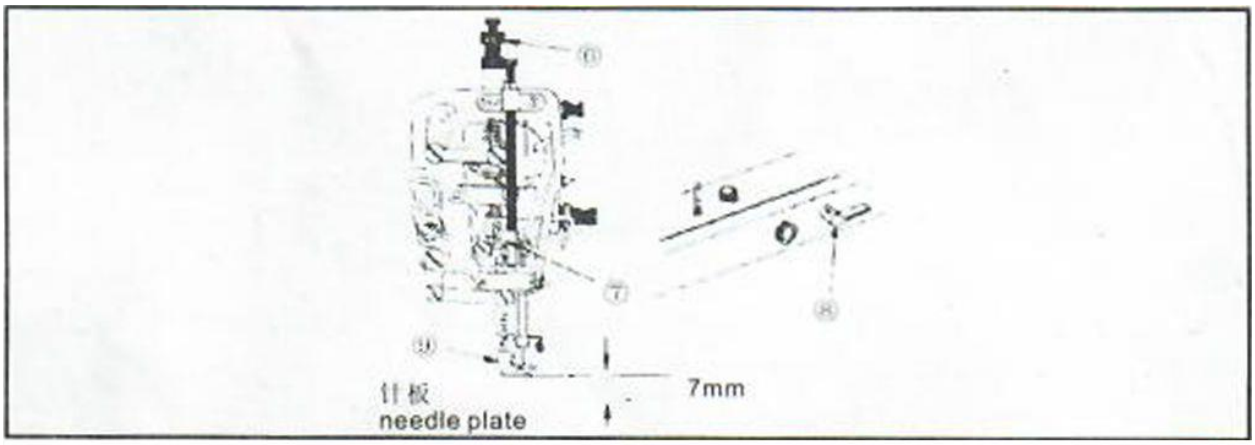

3. *Регулировка вспомогательной прижимной лапки.*

- Ослабьте винт регулировки давления прижимной лапки «6» и крепежный винт кронштейна «7».

- Отрегулируйте вертикально крепежный винт кронштейна «7», чтобы вспомогательная прижимная лапка «9» поднялась на 7 мм от верхней части игольной пластины, в момент когда подъемник головки «8» поднялся. Когда настройка закончена, плотно закрепите крепежный винт кронштейна «7» и соответствующим образом отрегулируйте винт регулировки давления «6».

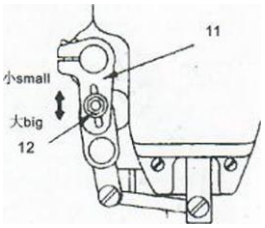

4. Регулировка подачи материала вспомогательной прижимной лапки.

- Нормальная пропорция подачи материала между подающими зубьями и вспомогательной прижимной лапкой составляет 1:1. Вы можете отрегулировать

количество подачи материала вспомогательной прижимной лапкой в соответствии с условиями используемых материалов. Ослабьте гайку «12» и перемещайте вверх вертикальный вал управления перемещением прижимной лапки, а количество подачи уменьшится. Если вы перемещаете его вниз, количество увеличивается. Обязательно затяните гайку «12», когда настройка закончена.

14. Регулировка синхронного продвижения зубьев.

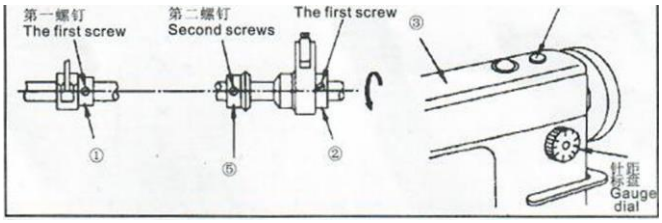

1. Поверните маховик рукой, чтоб зафиксировать игловодитель в самой высокой точке.

2. Стандартное положение будет, когда центр крепежного болта № 1 прижимной лапки вертикального перемещения кулачка «1» выровнен относительно центральной линии верхнего вала, нижняя часть крепежного болта № 1 подающего кулачка «2» выравнивается с центральной линией верхнего вала.

Осторожно: При регулировке подъема подающего кулачка «2» пользователи могут удалить резиновую заглушку «4» верхней крышки. Во время регулировки пользователи должны быть осторожны, так как достаточно сложно получить общий обзор всей передачи «5».

15. Регулировка позиции иглы при остановке.

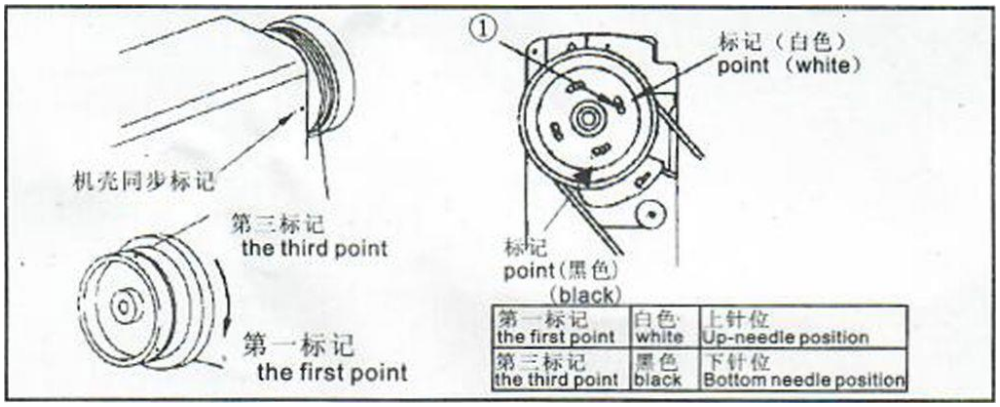

1. Регулировка положения верхней иглы.

- Игла должна находиться в верхнем положении после нажатия на педаль для осуществления обрезки нити. Регулировка должна производиться, если отклонение метки больше чем на 3 мм.

- Отключите электропитание.

- Поверните маховое колесо, чтоб первая метка маховика соответствовала метке в шасси, затем ослабьте винт «1». Закрепите положение иглы магнитной сталью, чтобы включить индикаторную лампу датчика, затем поверните винт.

- Запустите машину для тестового прогона (около 30 сек).

16. Подсоединение проводов.

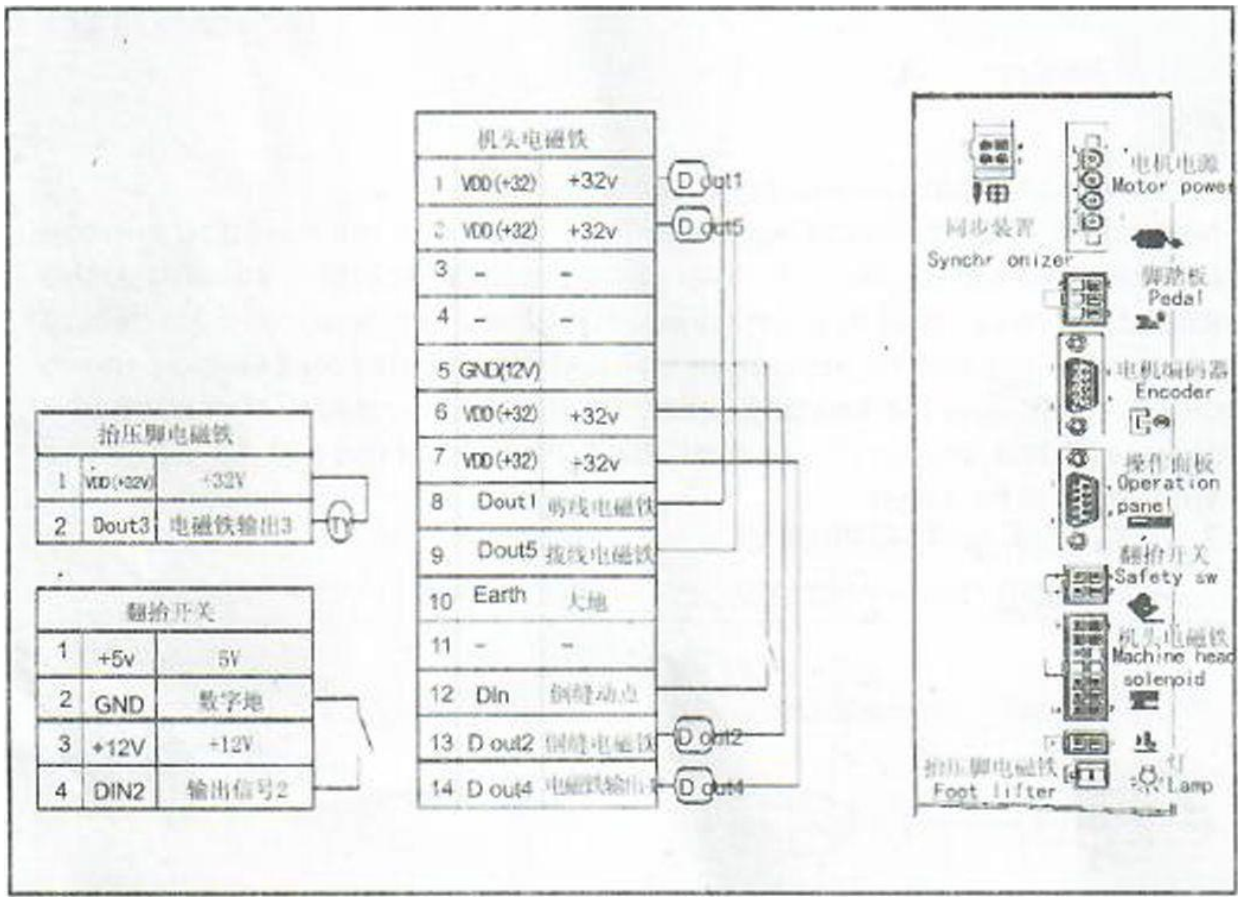

17. Чистка швейной машины.

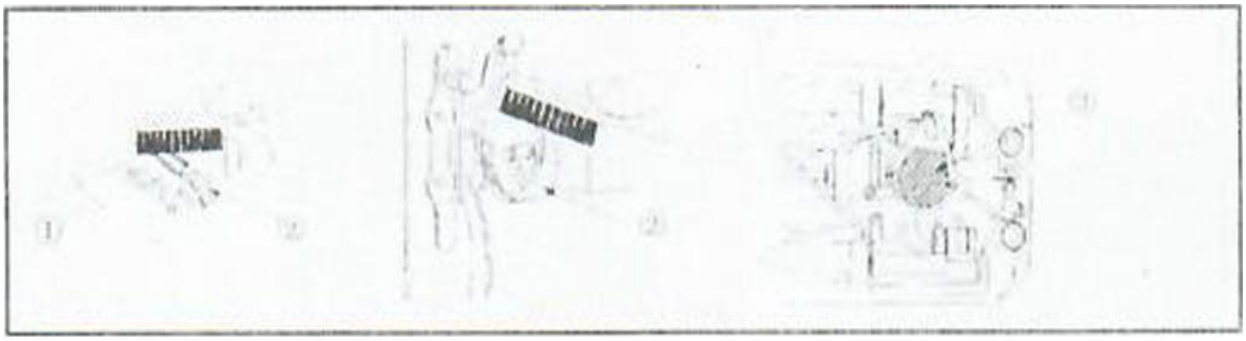

18. Причины возникновения проблем и устранения неполадок.

Устранение неполадок при шитье

№	Проблема	На что обратить внимание	Причина поломки	Решение
	Игла сломалась	Направление и высота иглы	Игла попала в неправильное положение	Переустановить иглу
		Игла	Игла изогнута	Заменить иглу
		Синхронизировать зубья	Плохая синхронизация зубьев	Отрегулировать синхронизацию зубьев
		Подъем игловодителя	Плохая синхронизация иглы и грайфера	Отрегулировать синхронизацию иглы и грайфера
		Высота иглы	Плохая синхронизация иглы и грайфера	Отрегулировать синхронизацию иглы и грайфера
		Зазор между иглой и грайфера	Плохая синхронизация иглы и грайфера	Отрегулировать синхронизацию иглы и грайфера
	Порвалась нить	Нить путается	Неправильно заправлена	Заправить нить правильно
		Игла	Погнутая игла, либо сломан ее наконечник	Заменить иглу
		Направление и высота иглы	Игла попала в неправильное положение	Переустановить иглу
		Натяжение верхней нити	Чрезмерно натянута верхняя нить	Ослабьте натяжение нити
		Натяжение нижней нити	Чрезмерно натянута нижняя нить	Ослабьте натяжение нити
		Натяжитель	Нить стопориться и/или рвется в натяжителе	Отрегулируйте натяжитель
	Некорректная регулировка нити	Натяжение нити	Верхнее и нижнее натяжение нити плохое	Отрегулировать натяжение верхней и нижней нити
		Натяжитель нити	Натяжитель некорректно работает	Отрегулировать натяжитель нити
		Расстояние между пластиной и грайфером	Расстояние между пластиной и грайфером неправильное	Отрегулировать расстояние между пластиной и грайфером
	Верхняя нить рвется при старте шитья либо при окончании процесса	Направление и высота иглы	Игла попала в неправильное положение	Переустановить иглу
		Игла	Игла изогнута	Заменить иглу
		Петляет нить	Неправильное направление	Заправить нить в правильном направлении
		Зазор между	Плохая синхронизация	Отрегулировать

	шитья	иглой и грайфера	иглы и грайфера	синхронизацию иглы и грайфера

19. Схема комплектного стола швейной машины.

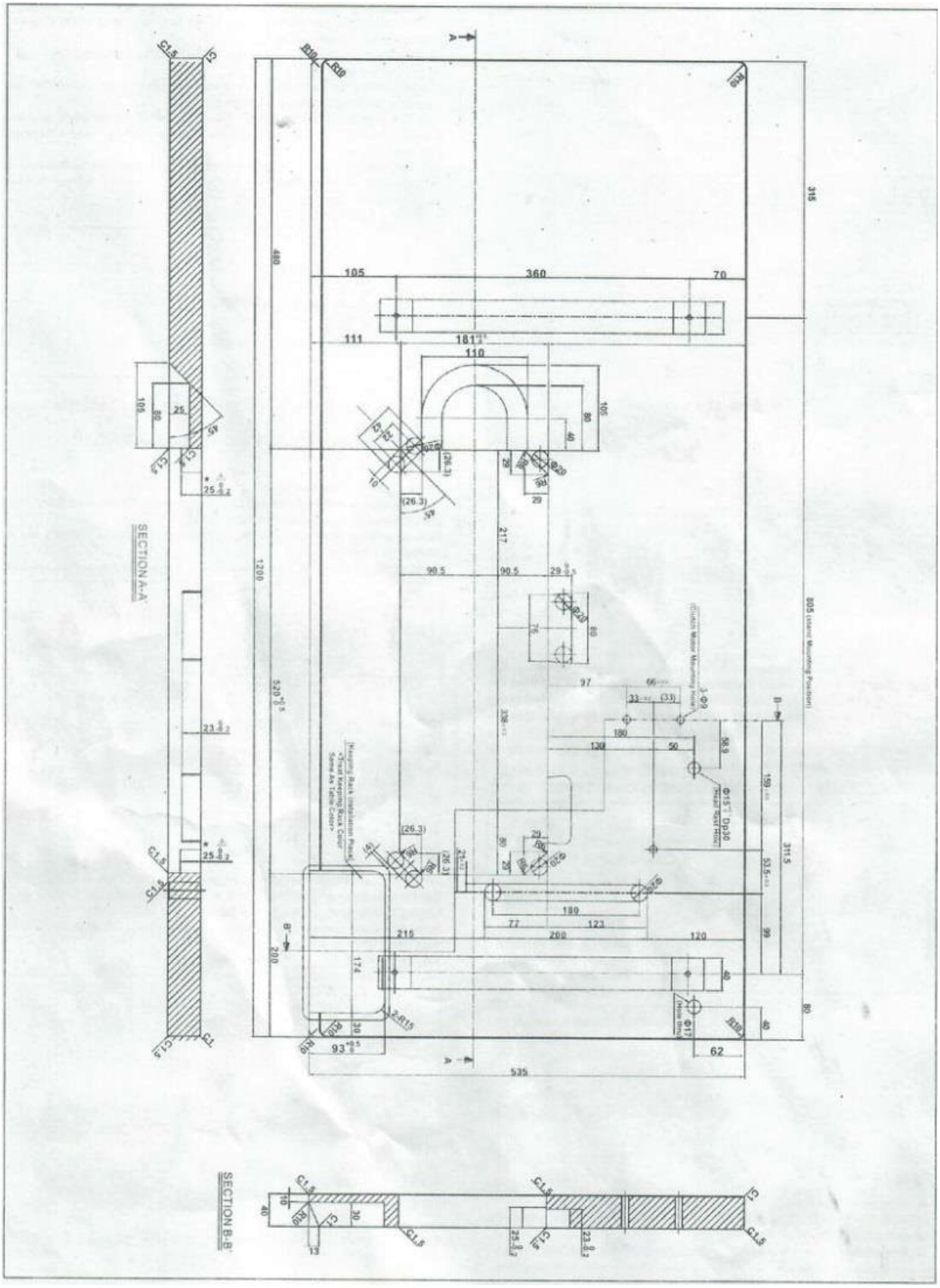

OVERLOCK

ОФИЦИАЛЬНЫЙ ДИЛЕР
В УКРАИНЕ

Minerva